Podczyszczalnia scieków opadowych
Skala 1 : 25

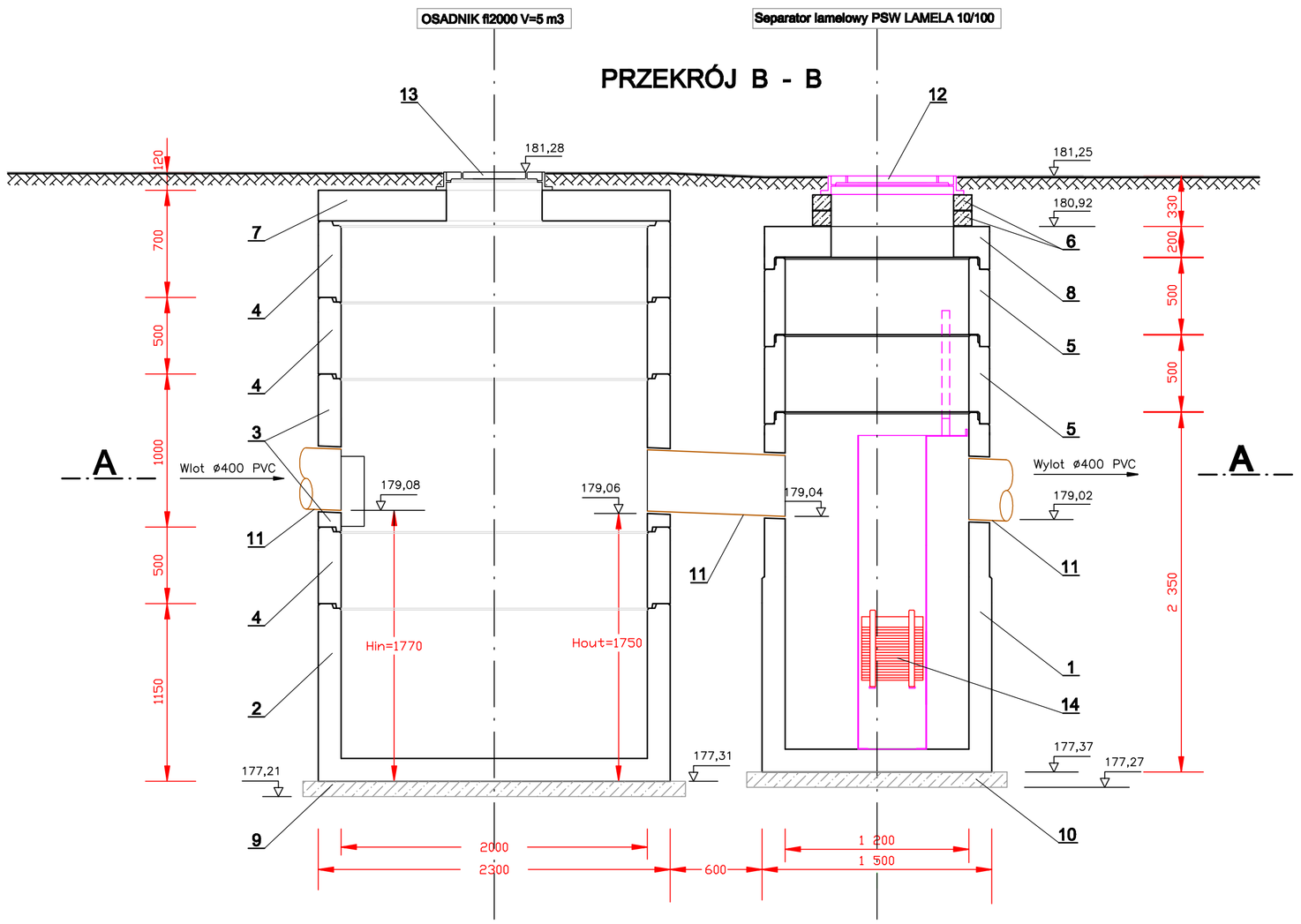

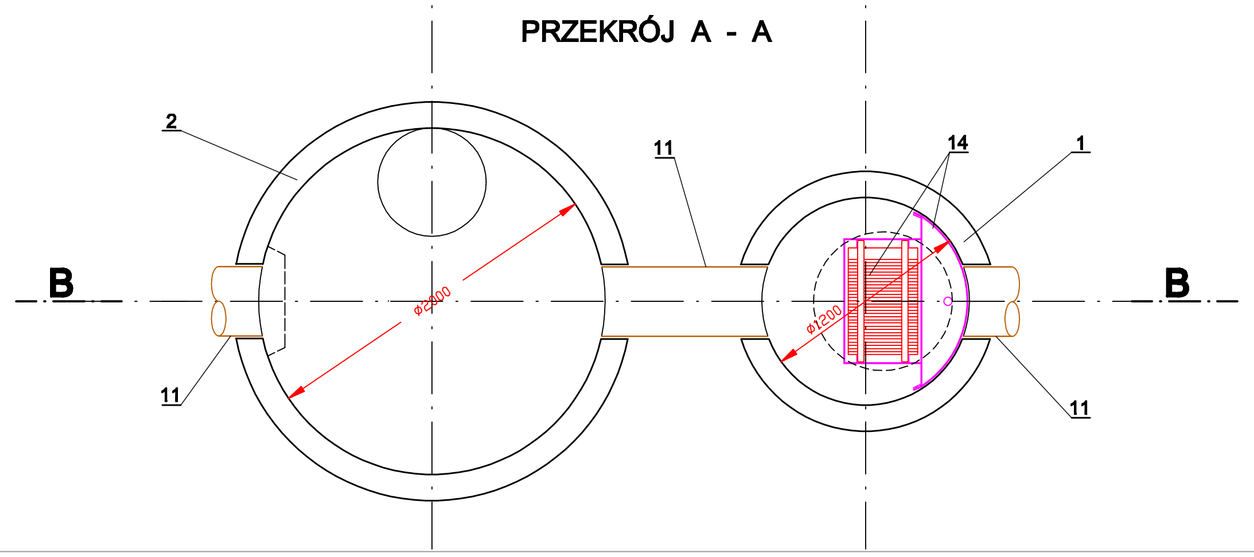

ELEMENTY KOMÓR, STUDNI I ELEMENTY BETONOWE

Nr poz.	OZNACZENIE	NAZWA ELEMENTU	WYMIAR ELEMENTU d x h (mm)	ILOŚĆ szt., m³
1	EU-S 1200	DNO BETONOWE	1200x2350	1
2	EU-S 2000		2000x1150	1
3	EU-K 2000/1000	KRĘGI BETONOWE	2000x1000	1
4	EU-K 2000/500		2000x500	3
5	EU-K 1200/500		1200x500	2
6	AR-03	PIERŚCIEŃ DYSTANSOWY	865/625x100	2
7	EU-PZ 2000/625	PŁYTA POKRYWOWA ŻELBETOWA	2000/625x200	1
8	EU-P 1200/625		1200/625x200	1
9	FUNDAMENT POD OSADNIK WYKONAĆ JAKO ŁAWĘ BETONOWĄ Z BET. B15 Wymiary: 1,70x1.70x0,10 m		2500x2500x100	1
10	FUNDAMENT POD SEPARATOR WYKONAĆ JAKO ŁAWĘ BETONOWĄ Z BET. B15 Wymiary: 1,70x1.70x0,10 m		1700x1700x100	1

UWAGA:
1. Rysunki konstrukc. separatora wraz z obliczeniami wykonano w oparciu o materiały firmy Ekol-Unikon
2. Możliwe jest wykonanie separatora i osadnika innej firmy pod warunkiem uzyskania parametrów nie gorszych niż wynikające z obliczeń w projekcie (wskazana konsultacja z projektantem)
3. Szczegóły montażu i późniejszej eksploatacji zgodnie z opisem technicznym i materiałami producenta

ZESTAWIENIIE MATERIAŁÓW

L.p.	NAZWA MATERIAŁU, ARMATURY	Il. szt. mb	Nazwa producenta	Nr katal.
11	Rurociąg z PVC kl.S ø400*11,7 SN8 Lita	----	Wavin	3064015035
12	Właz żeliwny ø 800 Klasa C250	1	-----	-----
13	Właz żeliwny ø 600 Klasa C250	1	-----	-----
14	Sekcje lamelowe separatora 10/100	1	Ekol-Unikon	-----

"ERGRA" Spółka z o.o.
Przedsiębiorstwo Inżynierii Środowiska
45-273 Opole, ul. Sosnkowskiego 40-42
tel. 0774442 22 ste; fax: 0774442 22 ste; e-mail: ergra@o2.pl

Nazwa projektu: Projekt budowy kanalizacji sanitarnej wsi Szczedrzyk wraz z przyłączami do budynków oraz tranzytu ścieków przez Pustków i Schodnię z przyłączami do budynków po trasie tranzytu - do oczyszczalni ścieków "ANTONIÓW"

Przedmiot rysunku: **Rysunek podczyszczalni ścieków opadowych**
(rozmieszczenie elementów - rzut i przekrój)

Umowa: ZRG NW/PE/04 z dnia : 10.12.2004.	Projektant : mgr inż. Grażyna Ruśkowska	Nr upr: OPL/0027/OWOS/03 OPL/0075/POOS/04	Branża: wod-kan	Podpis:	Nr rysunku: **55**
Data: Styczeń 2006	Sprawdził : mgr inż. Erwin Michalski	Nr upr: 205/93/Op OPL/0019/PWOS/03	Branża: wod-kan	Podpis:	Egzemplarz:
Skala: 1 : 25					